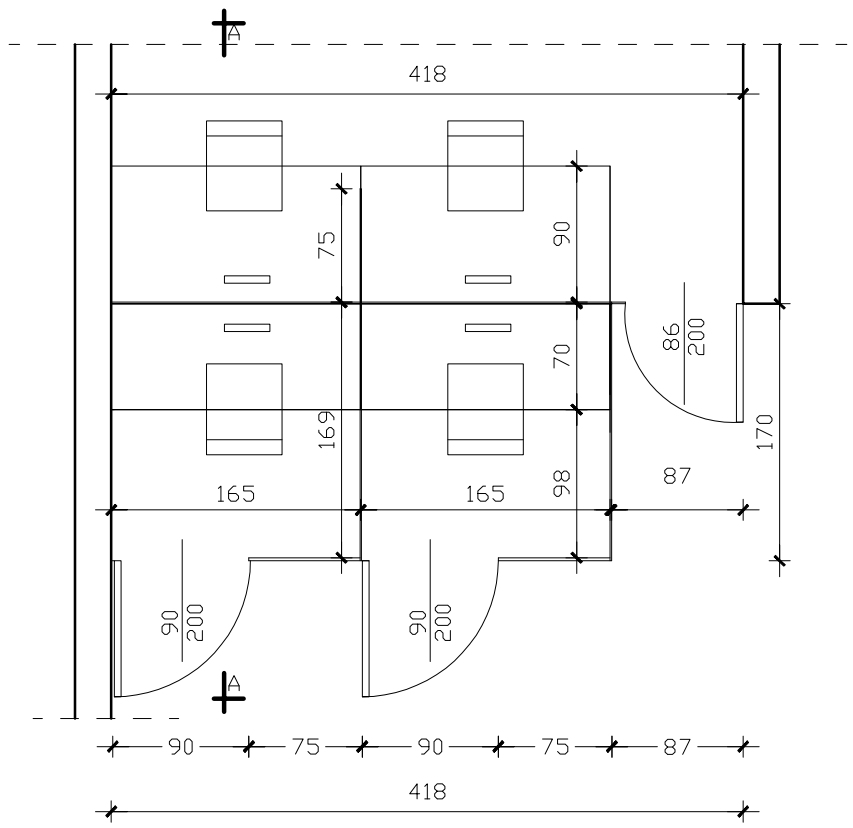


A - A

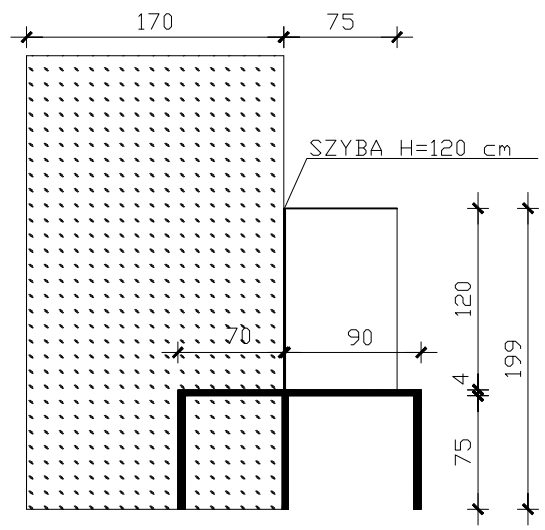

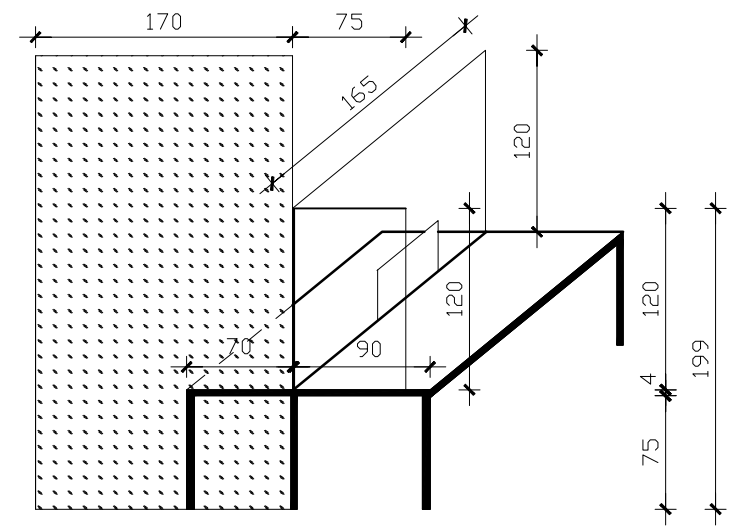
WIDOK BIURKA Z SZYBĄ